Despiece Cortina NL43

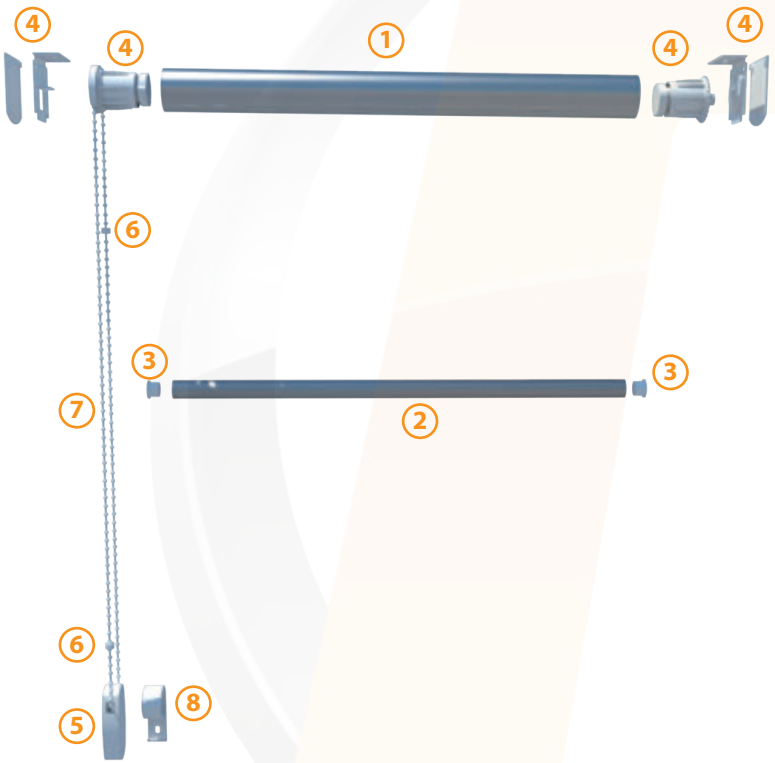

1 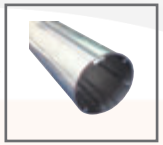

82104360000
* Tubo de aluminio de 43mm

2

481190600__
Perfil contrapeso

3 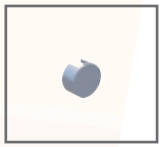

48121200001
Tapón contrapeso

4

481210800__
Jgo soportes NL43

5

481202600__
Contrapeso cadeneta

6

48126200000
Unión / Tope cadeneta

7 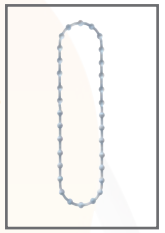

484510_____
Cadena en aro

8

48120020000
Soporte fijación seguridad

* Las barras y los perfiles se venden en barras enteras.

Barra enrolle de 43 : 6,00.

Barra redonda de 20mm: 6,00.